BLANCO Precision Robinet Gourmet

Robinet mitigeur à levier unique de type professionnel, à tête flottante et bec standard.

CHROME

ACIER INOXYDABLE

Robinet PRECISION GOURMET au fini chrome

Fini	N° de modèle	Fini	N° de modèle
Chrome	**400522**	Cognac	**s.o.**
Acier inoxydable	**400523**	Biscotti	**s.o.**
Anthracite	**s.o.**	Soie	**s.o.**
Café	**s.o.**	Blanc	**s.o.**
Biscuit	**s.o.**		

Caractéristiques
Fabriqué en laiton massif : fiabilité et durabilité
Cartouche à disques de céramique : contrôle précis du débit et de la température
Flexibles d'alimentation en acier inoxydable tressé : inclus
Garantie à vie • Fabriqué en Italie

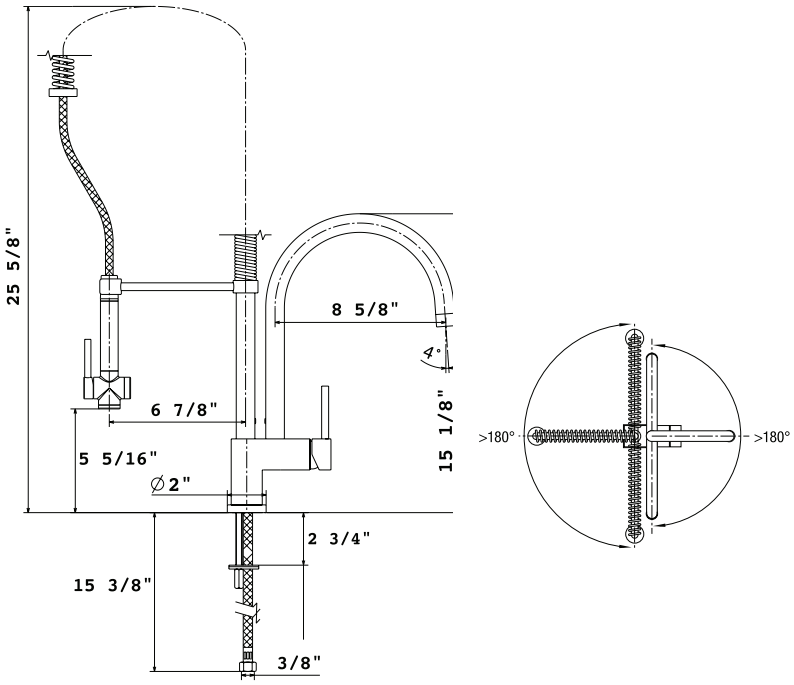

BLANCO CANADA INC.
9-3903 Nashua Drive, Mississauga (Ontario) L4V 1R3
Tél. : 905-612-0554 / Sans frais : 1-877-425-2626
Téléc. : 905-612-9764 / Sans frais : 1-877-825-2626
www.blancocanada.com